serc evolução

Proteção Passiva Contra Incêndio

SERC FIBROFEU®

Proteção resistente ao fogo para pilares e vigas metálicas
Resistência ao fogo: até R 240 minutos
Sistema construtivo ensaiado de acordo com a norma europeia EN 13381-4

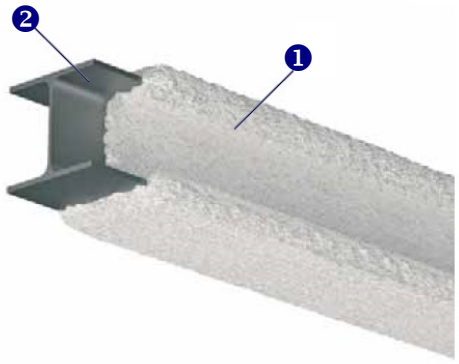

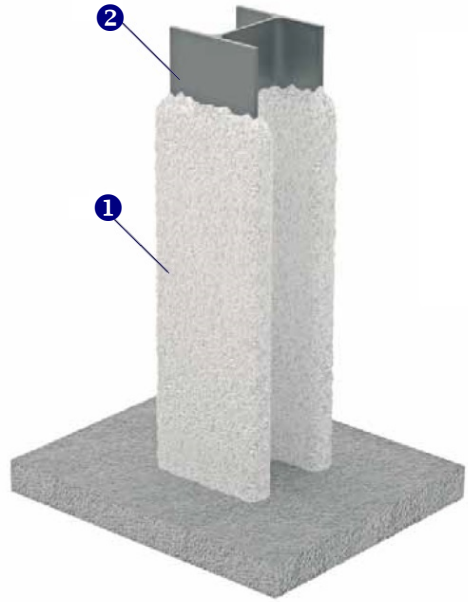

LEGENDA

1 Argamassa fibrosa SERC FIBROFEU® com espessuras variáveis consoante a resistência ao fogo, massividade e temperatura critica do perfil
2 Perfil metálico

DESCRIÇÃO

SERC FIBROFEU® é um material composto por fibras minerais e aglomerados hidráulicos (totalmente isentos de amianto e de outros produtos nocivos). Respeitando as exigências da diretiva 97/69/CE, que proporciona as estruturas metálicas (vigas, pilares, perfis fechados ou abertos etc…) uma capacidade de suporte até R 240 minutos.

APLICAÇÃO

- A argamassa SERC FIBROFEU® é projetada através de uma máquina.
- Também se pode aplicar manualmente, mas unicamente para pequenas reparações.
- A superfície a proteger deve estar limpa de qualquer sujidade (poeira, gordura, oxido, etc…).
- Necessita da aplicação de primário SERC FIXO M®.
- O acabamento pode ser granulado ou alisado (pode ser aplicado uma pintura de acabamento).
- Não necessita de rede metálica.
- Não deve ser aplicado em zonas de forte higrometria permanente nem em zonas de alta condensação.
- Aplicar em interiores, pode permanecer a intempéries por um tempo limitado.
- Produto totalmente natural, sem perigo para a saúde.
- O cálculo da espessura da proteção realiza-se segundo as instruções seguintes:

Cálculo da espessura de projeção:

Calcular em primeiro a massividade Hp/A utilizando como perímetro o contorno exposto ao fogo do perfil e dividi-lo entre a área da seção. Uma vez determinado a massividade Hp/A, para os perfis tipo H ou I, obtém-se a espessura necessária reportando-se a tabela oficial emitida pelo laboratório de ensaio de acordo com a norma EN 13381-4.

Dados Técnicos	
Reação ao fogo	A1 - Incombustível
Densidade (Kg/m³)	250
pH	10
Condutividade Térmica (W/mºC)	0,05
Tª de aplicação	>5ºC